System overview Akzent 3000

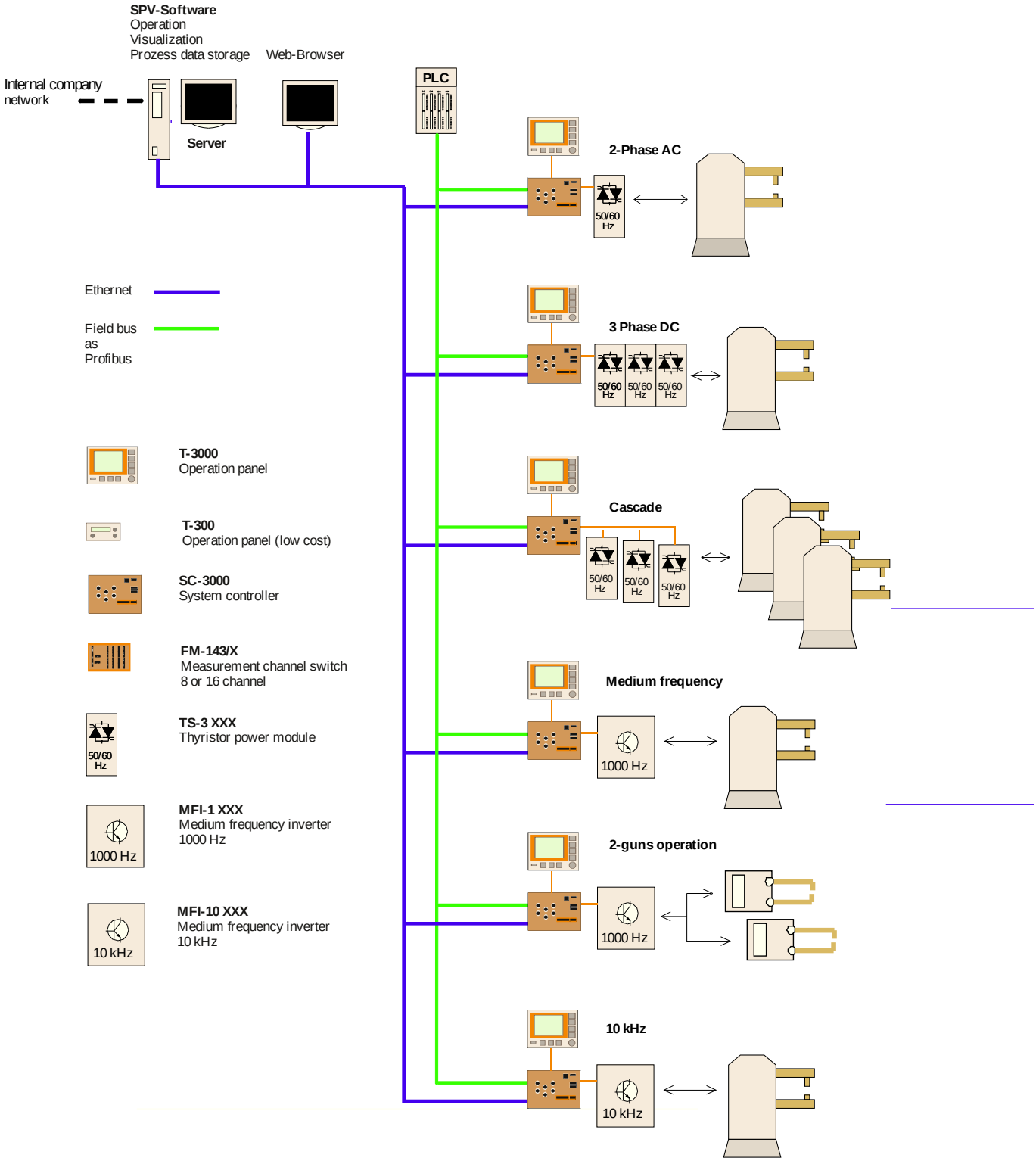

HIE SCHWEISS-SYSTEME GmbH, Zunftstrasse 12, D-21244 Buchholz/Nordh.
Tel.: 0049 (0) 4181/9335-0, Fax.: -49, E-mail: info@hie-gmbh.de, Internet: www.hie-gmbh.de